KONEENRAKENTAJAKILLAN LEHTI

KORKKIRUUVI
KORKSKRUV

0218

Valmistettu paperista
Tillverkad av papper

Koneenrakentajakilta Ry Tampere

38% asiaa

KoRKkiruuvi

Koneenrakentajakilta ry:n kiltalehti

Julkaisija:
Koneenrakentajakilta ry

Levikki:

Päätoimittaja:
Petteri Niemi

Toimittajat:
Santeri Nuuttila
Antti Lindell
Jesse Backman
Teemu Toivonen

Taitto ja grafiikka:
Petteri Niemi

Valokuvat:
Joonas Pulkkinen
Sekalaiset Telegram-kuvaajat

Pääkirjoitus | s. 4
Kirkkari-XQ 2018 | s. 8
Skilta täytti 50! | s. 12
Lämpötekniikkamiehen värityskirja | s. 14

Limumies tervehtii | s. 17
Meduusa-XQ | s. 18
Wappubingo | s. 27

Pääkirjoitus

PETTERI NIEMI | PÄÄTOIMITTAJA

Kevät on alkanut saada joidenkin mielestä jo liian pitkään jatkunutta talvea otteeseensa. Vaikka Etunurtsia peittää vielä ohut lumikerros, wappu on alkanut ja sää on toisinaan jopa kesäinen. Kuitenkaan aivan kuivin jaloin ei fuksin tarvitse wappua tänäkään vuonna viettää, sillä tuttuun tapaan viimeistään KumipelausISO-päivänä lunta tupruttaa taas taivaan täydeltä. Muu kroppa kastellaan sitten wappuyönä skumpalla ja myöhemmin päivällä Tammerkosken raikkaalla vedellä. Suomen neito on vaihdettu tänä vuonna pienempään ja solakampaan Kultakutriin, mutta perinteinen Teekkarikaste Tammerkoskessa vaikuttaa jo todennäköiseltä. Hämeensillan Pirkkalaisveistosten ollessa puhdistettavana Ruskossa jopa kaksi vuotta, kosken vesi saatiin samaisen pienteollisuusalueen vedenpuhdistamolla puhtaaksi muutamassa päivässä ja virtaa jälleen Tampereen keskustan halki raikkaampana kuin koskaan.

Fuksit ovat odottaneet ensimmäistä wappuaan kauan. Tamppi on nyt paljastettu ja kalenteri on täynnä kaikenlaisia tapahtumia. Jos valitseminen näiden joukosta tuntuu vaikealta, kannattaa ottaa avuksi Teemunkierroslaystäke. Teemunkierroksen suoritettuasi olet varmasti nähnyt vähintään riittävästi wapun tapahtumista perinteisimpiä, mutta paljon on silti vielä näkemättä. KoRKkiruuvin toimitus on jälleen päättänyt ojentaa auttavan kätensä fukseille ja kaikille muille - myös niille, jotka eivät raihnaisella maksallaan Teemunkierrosta jaksa enää suorittaa. KoRKkiruuvin jokavuotinen wappubingo löytyy taas lehden takakannesta hauskoine tehtävineen. Kiltahuoneelle ilmestyy wapun aikana laatikko, jonne bingon voi palauttaa täytettynä heti Wapunkaadon jälkeen. Samaan laatikkoon voi palauttaa lehden keskiaukeaman värityskirjaliitteen. Sekä bingon että värityskirjan parhaiten täyttäneille on luvassa palkintoja.

Se wapusta. Wappu on joka vuosi, mutta KoRKin kesätappo on vain kerran kesässä. Viikko juhannuksen jälkeen Koneenrakentajakillan väki kokoontuu Sahalahdelle viettämään sateista viikonloppua mukavassa seurassa. Tapahtumaan ovat tervetulleita kaikki killan jäsenet ja jäsenenmieliset. Kesätappo kuuluu toimituksen suosittelemien tapahtumien listalle, joka muuten ilmestyy ensimmäistä kertaa Fuksiruuvissa ensi syksynä.

Lumien sulamista odotellessa on nyt hyvä avata kalja ja aloittaa nauttia tapahtumarikkaista parista viikosta ennen kesän aherrusta. Niille, joilta kesätyö vielä puuttuu, KoRKkiruuvin kesäreportterihaku on auki. Jätä vapaamuotoinen hakemuksesi KoRKkiruuvin palautelaatikkoon kiltahuoneelle.

KORKKILAINEN

Academic Work työllistää sinut oman alasi töihin opintojen alkuvaiheesta lähtien.

Tsekkaa tekniikan & muiden alojen työpaikat työnhakuportaalistamme **academicwork.fi**

Luo työnhakuprofiilisi, aktivoi Duunivahtimme ja löydä unelmiesi työpaikka jo tänään.

ACADEMIC WORK.
HOME OF THE YOUNG PROFESSIONALS

TEKNIIKAN AKATEEMISET

TEKIN JÄSENYYS KANNATTAA!

TEKin opiskelijajäsenenä saat paljon rahanarvoisia etuja ja palveluja maksutta. Autamme sinua menestyksekkään uran luomisessa, tuemme osaamisen kehittämisessä sekä työhyvinvoinnin vaalimisessa.

www.tek.fi/jasenedut

PALKKANEUVONTA

Opiskelijoiden ja vastavalmistuneiden palkkasuositukset
jotta harjoittelu-, diplomityö- ja alkupalkat olisivat oikealla tasolla!

Palkkanosturi ja palkkatilastot
Vertaile esim. eri koulutusohjelmista valmistuneiden tai eri aloilla työskelevien palkkoja.

Henkilökohtainen palkkaneuvonta
sähköpostitse tai puhelimitse.

VAKUUTUKSET

Työttömyysturva
Kerrytä työssäoloehtoa jo opiskeluaikana. IAET-kassan jäsenyys on opiskelijoille maksullinen.

Vastuu- ja oikeusturvavakuutus
kattaa oikeudenkäyntikuluja työsuhderiidoissa, työssä sattuneita henkilö- ja esine- vahinkoja sekä varallisuusvahinkoja palkansaajille ja yksityisyrittäjille.

Alennuksia vakuutuksista
mm. 20 % alennus matkustajavakuutuksesta ja huippuedullinen henkivakuutus.

ALENNU
20 %

URAPALVELUT

Teekkarin työkirja
Opiskelijan paras työnhakuopas. Kesä-, harjoittelu- ja DI-työpaikkoja löydät Teekkarin työkirjan FB-ryhmästä.

Uravalmentajat kampuksilla
auttavat opiskelijoita aktiivisimpaan kesätyöhakuaikaan erilaisissa tapahtumissa, luennoilla ja työpajoissa.

Työnhaku
Kattavasti tietoa ja työnhaun välineitä mm. Haastis-sovellus, kun haluat harjoitella työhaastatteluvastauksia ja GoinGlobal-palvelu ulkomaille lähtemisen tueksi.

Henkilökohtaista ura- ja työnhakuvalmennusta
valmistumisvaiheessa oleville.

JULKAISUT JA LEHDET

Sähköinen jäsenkirje
ajankohtaista hyötytietoa sähköpostitse kerran kuussa.

Alma Talentin ammattilehdet
Opiskelijajäsenenä saat Tekniikka&Talouden ja Talouselämän diginä.

TEK-lehti
5 numeroa/vuosi, sisältönä tekniikka, työ ja teekkarihenki.

TEK-verkkolehti
uutisia ja taustoja lähes päivittäin printtilehtien välillä.

TEKin taskukalenteri tai seinäkalenteri
Maksuton, mutta tilattava jäsenetu.

Alma Talentin kirjoista
30 %:n alennus.

LAKIPALVELUT

Työsuhdeneuvonta
Tarkistusta esimerkiksi kesätyösopimuksesi ennen sen allekirjoittamista.

Perhe- ja perintöoikeudellista neuvontaa
lakimiehiltämme.

Lakitietopankki ja eLakimies
Paljon työelämän lakitietoa verkossa.

SINULLE, YRITTÄJÄ!

TEKin Yrittäjäklubi
toimii yrittäjien ja yrittäjähenkisten jäsenten yhdyssiteenä.

Henkilökohtaista oikeudellista neuvontaa
yrittäjyyteen liittyvissä asioissa.

Webinaareja yrittäjille
TEKin, Suomen Ekonomien ja Fondian yhteistyönä.

Suomen Yrittäjien laaja palvelupaketti
TEKin yrittäjäjäsen voi hankkia Suomen Yrittäjien laajan palvelupaketin hintaan 90 euroa vuodessa.

UKKO.fi
Laskutuspalvelu TEKin jäsenille 20% alennuksella.

ALENNUSTA 20 %

TAPAHTUMAT JA VERKOSTOITUMINEN

- **Nuorten osaajien afterit**
  Verkostoitumista ja uratarinoita opintojaan viimeisteleville ja työelämässä aloitteleville.
- **Nuorten osaajien forum**
  Valmennus opintonsa suorittaneille nuorille jäsenille oman ammatillisen vaikuttavuuden kehittämiseen.
- **Popup-tapahtumat kampuksilla**
  tuovat TEKin asiantuntijat lähelle opiskelijoita.
- **Satoja tapahtumia vuosittain ympäri Suomen**
  Opiskelijoiden tilaisuuksia, jäseniltoja, perheiden tiedepäiviä, koulutuksia, webinaareja, kerhojen ja alueseurojen tapahtumia.
- **TEK Lounge**
  Ensimmäinen TEKin jäsenten oma etätyö-, tapahtuma- ja verkostoitumistila Tampereen teknillisen yliopiston Tietotalossa.

PANKKI- JA SIJOITUSETUJA

Jäsenetuja asuntolainaan
Danske Bank tarjoaa TEKin jäsenille etuja asuntolainan marginaaliin, asuntolainan ja lainanlyhennysvapaiden toimitusmaksuun sekä päivittäiseen pankkiasiointiin. Kilpailuta asuntolainasi nyt!

Pankkipalvelut vastavalmistuneille
Danske Bank tarjoaa TEKin vastavalmistuneille jäsenille (valmistumisesta maksimissaan kaksi vuotta) etu- ja palvelukokonaisuuden, jonka arvo voi ylittää jopa 700 euroa vuodessa.

Rahastosijoituksia
ilman merkintä- ja lunastuspalkkiota Evli Pankissa.

EDUNVALVONTA

1. **Luottamusmiehet**
   Työpaikoilla luottamusmiehet edustavat sinua työsuhdeasioissa sekä auttavat työ- ja virkaehtosopimusten tulkinnassa.
2. **Työsuhteen ehdot**
   TEK neuvottelee osana akavalaisia neuvotteluorganisaatioita YTN:ää ja JUKOa palkansaajien yleisistä työsuhteen ehdoista ja palkankorotuksista.
3. **Koulutus ja työvoimapolitiikka**
   TEK vaikuttaa koulutus- ja työvoimapolitiikkaan jotta sekä jäsenelle että koko Suomelle syntyisi kilpailukykyä korkeasta osaamisesta.
4. **Teknologiapolitiikka**
   TEKin tavoitteena on tekniikan tekijöille ja teknologiayrityksille suotuisa elinkeinopolitiikka.

EIKÄ SIINÄ VIELÄ KAIKKI!

Member+ -jäsenetuportaali
Akavalaisten liittojen yhteisessä portaalissa alennuksia muun muassa itsensä kehittämisestä, matkoista, harrastuksista, autoilusta ja hyvinvoinnista.

50 € ALENNUSTA 20 % 10 %

Kirkkari-XQ 2018

TEKSTI | ANTTI LINDELL
KUVAT | TELEGRAM-KUVAAJAT

Torstai Tampere - Otaniemi

Lähtöpäivänä torstaina ilma oli erittäin kylmä, mutta kuitenkin kaljaisankostea. Elohopea oli -20 asteen paikkeilla ja kaljat vähintään 40 astetta lämpimämpiä. Lauma koneteekkareita kokoontui tietotalon parkkipaikalle odottamaan matkaan pääsyä. Lopulta paikalle saapui jo kaikille tuttu kulkupeli kuskeineen ja matka pääsi alkamaan. Ensimmäisenä määränpäänä oli Lahti, jossa meitä odotti yritysvierailu Kempillä. Koko matkan bussissa kuului iloisia sihahduksia ja puheensorinaa. Yritysvierailu alkoi tutulla tapaa powerpoint-esityksellä pullakahvien kera jatkuen tuotantotilojen kiertelyllä.

Kempiltä bussi otti suunnan kohti Otaniemeä ja kirkkarietkoja. Tällä matkalla starttasi perinteistä menomatkan bussiviihdykettä kuten arpajaiset ja vitsikisa. Ensimmäiseksi Otaniemeen saavuttuamme majoituimme ja kaikki etsivät itselleen mukavat paikat, mutta Oulun saavuttua paikalle kaikki meni uusiksi. Jokainen yksilö saatiin kuitenkin mahtumaan majoitukseen, ja pinkiponkipelit olivat käynnissä

Kemppi-ukko

alta aikayksikön. Pienellä porukalla kävimme aiheuttamassa julkista pahennusta ja kokemassa paikallisen opiskelijaravintolan. Ei vetänyt vertoja meidän ravintoloille (hertsiä ei luonnollisesti lasketa). Kirkkarietkoilla saunottiin, vejettiin ja tutustuttiin sisarkiltalaisiin. Yleisön tarina illalta: ”Mentiin Kokkosen kanssa Otajärveen pilkille. Vastaantulijat totesivat: ”Menkää vittuun meidän urheilukentältä!” Oltiin menty pilkille olympiastadionille Xdd.” Allekirjoittanut uskoo kyllä kaiken pilkkimisen tapahtuneen vetopaikalla.

Perjantai Otaniemi - lappeen Ranta

Aamulla isännät olivat kyhänneet jonkinlaisen aamupalan vieraille, jonka avuin päivä saatiin käyntiin. Matkakokoonpano kasvoi Otaniemestä muutamalla fuksilla ja paikallisella opiskelijalla. Ensimmäiseen pysähdykseen mennessä krapula alkoi ollakin jo korjattu ja olo siedettävä. Matkalla lappeen Rannoille emme pitäneet juurikaan kiirettä, sillä yritysvierailua meillä ei tälle päivälle ollut. Lehden toimitus oli tällekin etapille järjestänyt viihdykettä ja Välimatka-show pyöri aivan koko matkan. Perillä tuttuun tapaan majoituimme ja valmistauduimme illan koitokseen. Loppupäivä on ilmeisesti ollut erittäin kostea päätellen muistikuvien määrästä, sekä muistiinpanojen täysin lukukelvottomasta ulkoasusta.

Päätoimituksen kirkkaripulkka numero 1

Lauantai lappeen Ranta

Pääpäivään herättiin infernaalisessa krapulassa ja valmistauduttiin avausluennolle siirtymiseen.

Avausluento pidettiin kampuksella ja se piti sisällään useita loistavia puheenvuoroja, sekä perinteistä kisailua. Rahvaalle tämä oli kuitenkin päivän kuiva osuus. Avausluennon jälkeen perinteisesti pidettävä rastikierros oli korvattu kiltojen välisellä mittelöinnillä olympialaistyyliin. Uusi konsepti osoittautui hieman tylsäksi, sillä suurimmalle osalle osallistuminen rajoittui katsomon puolelle. Vetoneuvosto päättikin aikaistaa kokoustaan ja siirtyä kesken kisojen sisätiloihin.

Kokoustilaksi valikoitui kiltahuonekommuunin nurkkaus ja kokouspullo toisensa jälkeen tyhjeni. Olympialaisten loputtua väkimäärä kasvoi kiltahuoneilla ja pian olikin jo aika siirtyä sitsaamaan. Tässä vaiheessa ruumiita oli useita, mutta kaveriahan ei jätetä. Viinat sekä kaverit kantoon ja kohti sitsipaikkaa! Sitsit su-

juivat hyvinkin tutuissa kirkkaritunnelmissa. Toimitus haluaa onnitella sammumiskilpailun MVP-palkittua tamperelaista koneteekkaria!

Menestys kokonaiskilpailussa jäi kuitenkin melko heikoksi tänä vuonna meidän osalta. Sitsien jälkeen kovimmille taistelijoille oli tarjolla vielä jatkot. Tässä vaiheessa iltaa toimittajan työ on käynyt taas liian hankalaksi.

Sunnuntai lappeen Ranta - Tampere

Reissun viimeinen päivä alkoi tietenkin silliksellä. Olimme kuitenkin päättäneet lähteä ihmisten aikoihin lappeen Rannoilta takaisin Hervantaan, joten meidän osalta sillis oli lähempänä suoritusta kuin tyypillistä nautintoa. Paluumatka sujui hieman hiljaisemmissa merkeissä, takaa kuului runsaasti puhaltelua tasaisella tahdilla. Toimituksella oli kuitenkin vielä pitämättä Paluumatka-show, joka keräsi huomattavan määrän suosiota.

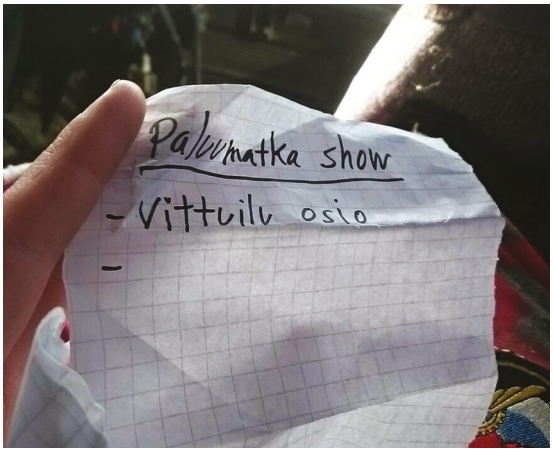

Paluumatka shown ohjelma

Pilkkikisan MVP

Pilkkikilpailun kokonaistulos

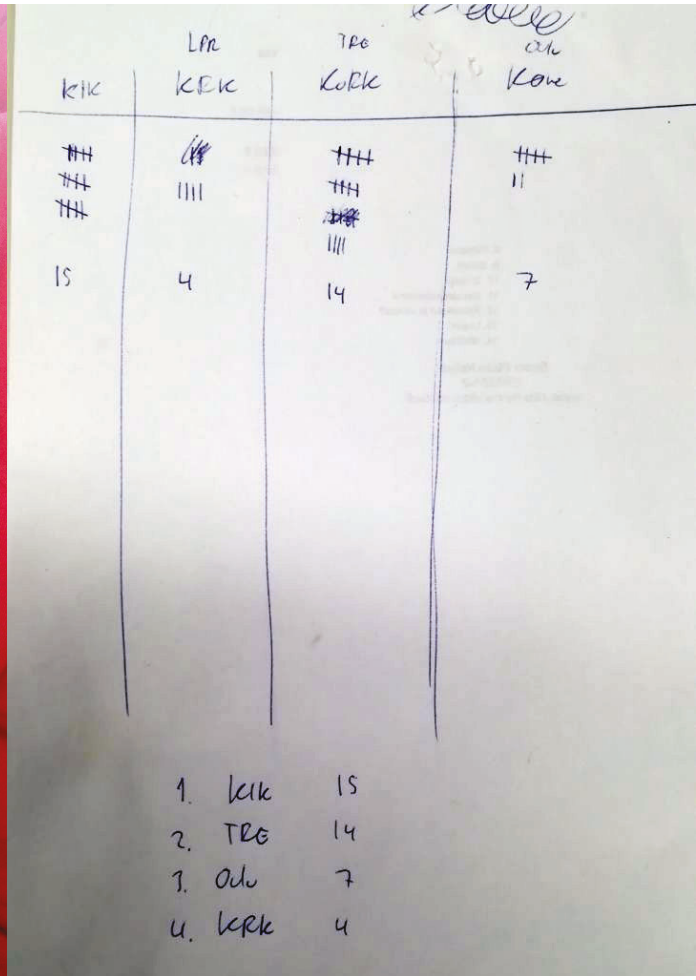

Päätoimituksen kirkkaripulkka numero 2. Pulkka numero 3 ei päässyt valokuviin, mutta odottaa onnellisesti ensi talvea päätoimittajan häkkivarastossa kissanpapanoiden peitossa

Toimituksen jälkipuhe

Vähään aikaan hämärimmistä Kirkastusjuhlista kuuluu kiitos lappeen Rannan Kirkkariväelle, mutta myös kaikille muille mukana olleille. Erityiskiitos Oululaisille pulkka #1:n hyötykäytöstä ja Niämen Topille ylläolevasta olympiasoihdusta.

Skilta täytti 50!

Kuvan käsipainot eivät liity tapaukseen.

Ystävämme sähvökilta täytti tänä keväänä 50 vuotta! Reportterimme oli mukana juhlimassa ja kirjoitti vihkoonsa muutamia muistiinpanoja:

”Olimme pääjuhlassa. Saimme hienon viirin. Olimme jatkoilla. Jatkoilla oli hienoa. Jatkoilla oli loputtomasti ilmaista viinaa ja myös ruoka oli ihan hyvää. Olimme jatkojen jatkoilla teekkarisaunalla. Ei ollut hienoa. Viina ei ollut enää ilmaista. Olimme skellarissa. Oli hienoa. (Johannes meni nukkumaan) Avaimet jäi lukkojen taakse. Ei ollut hienoa. (Jyri meni nukkumaan) Heräsin n. ½ tuntia myöhemmin. Olimme skellarissa. Ei ollut hienoa. Joimme tasoittavat. Sain avaimet lukkojen takaa. Menimme sillikselle. Ei ollut edelleenkään hienoa, frakki ja pukukin olivat vielä päällä. Menimme kotiin vaihtamaan vaatteet. Oli hienoa. Menimme sillikselle. Oli hienoa. Ruoka oli hyvää ja viina ehkä (?) taas ilmaista. Kävimme ehkä (?) saunalla ja -ssa. Taas olimme skellarissa. Oli hienoa. Tilasimme pitsaa skellariin. Oli hyvää. Kiitos Skilta (ja skellari) 1968-2018. Kiitos myös Ilik-ka henkisestä tuesta. Kiitos myös Johanneksen sauna.”

Lämpötekniikkamiehen värityskirja

Tampereen lämpötekniikkamiesten keskusjärjestö

Lämpötieteiden opetuksen vähentämisen johdosta TTY:llä KoRKkiruuvin toimitus päätti ottaa ohjat käsiinsä ja edistää lämpötekniikan osaamista tiedekorkeakoulussamme. Tämän värityskirjan tarkoituksena on harjaannuttaa lämpötieteiden opiskelusta kiinnostuneiden opiskelijoiden taitoja ja näin turvata värikuvien tuotanto maamme teollisuuden käyttöön.

Palauta vastauksesi koneenrakentajakillan palautelaatikkoon tai suoraan KoRKkiruuvin toimitukselle. Parhaille vastauksille luvassa huikeita palkintoja!

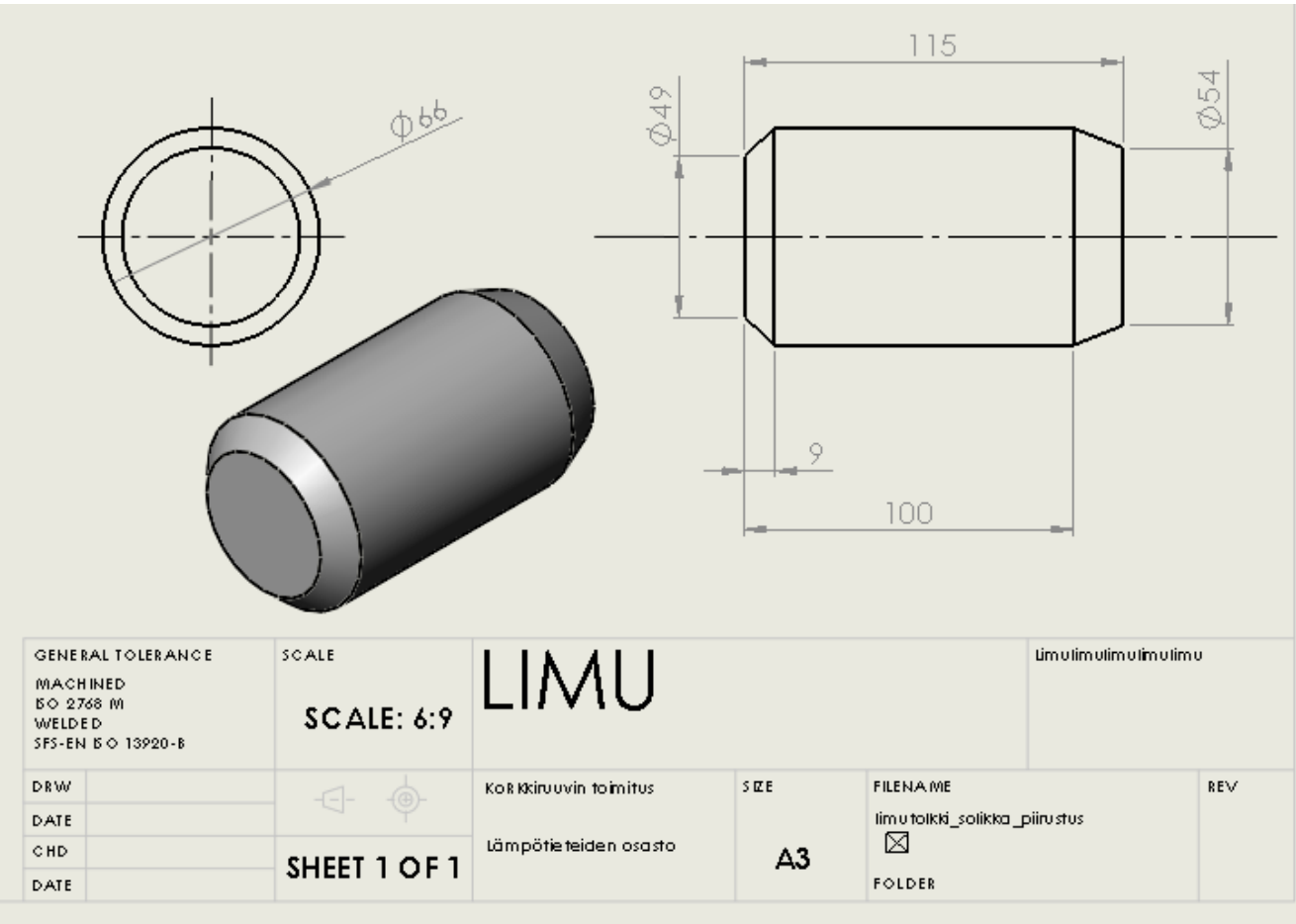

Standardimallinen 330 ml limutölkki

Tehtävä 1.

Limumies asettaa standardimallisen 0.33-litraisen limutölkin teekkarisaunan lauteille. Tölkin alkulämpötila on 281.15 °K ja saunan ilman lämpötila on vakaa 358.15 °K. Limumies kuulee, että saunan ulkopuolella on hieman terävempää limua tarjolla ja viuhahtaa saunasta ulos nauttimaan tilanteesta. Tölkki unohtuu lauteille.

Piirrä ja väritä tölkin ympärille muodostuvat lämpötila- ja nopeusrajakerrokset 69 millimetrin päässä tölkin yläpinnasta ajanhetkellä t = 69 s. Arvioi myös, kuinka kauan limumies oli nauttimassa terävempää, kun tölkin sisällön bulkkilämpötila limumiehen saapuessa jälleen tölkilleen on 37.1 °C. Lauteen puu johtaa huonosti lämpöä, joten tölkin pohja voidaan olettaa eristetyksi. Saunan ilma on vielä alkuillasta suhteellisen kuivaa ja mahdollinen faasimuutoslämpö tölkin pinnalla voidaan jättää huomiotta. Säteilyä ei tarvitse ottaa huomioon.

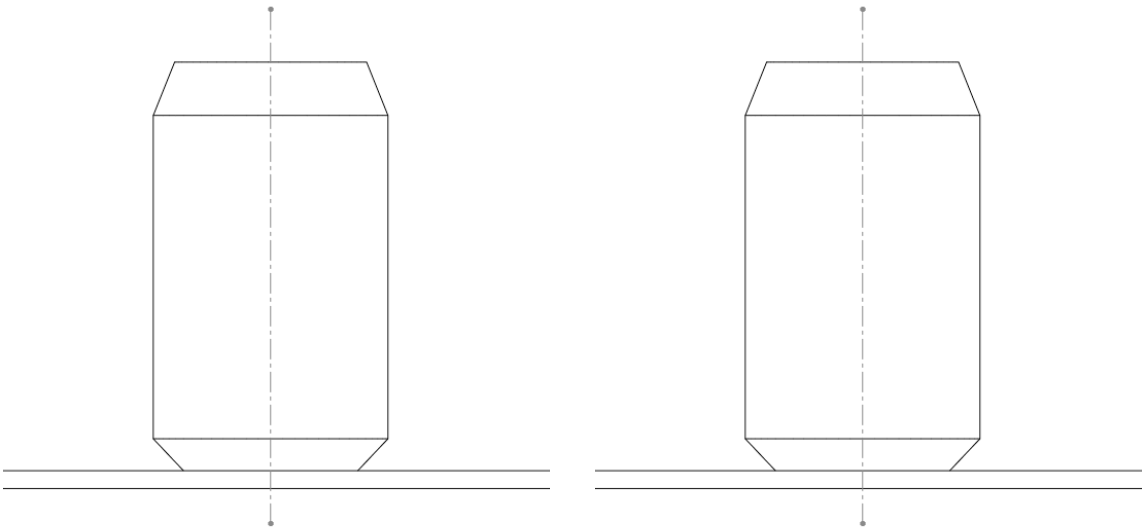

Limumiehen visiitti terävempien parissa: t =

Tehtävä 2.

Limumiesten limu(kalja)tykki on viimein saatu valmiiksi. Limu'13 ampuu tykillä limu'14:sta kohti siten, että tölkin vapauduttua tykin vaikutusalueesta ammuksen (standardimallinen 0.33l limutölkki (katso kuva!)) nopeus (U_∞) on 30 $^{m}/s$. Piirrä ja väritä kuviin ammuksen ympärille muodostuva nopeuskenttä (eri värisiä nuolia), painekenttä (väritä!) ja arvioi jollakin sopivalla graafisella tavalla muodostuvaa turbulenssia. Arvioi tilanteessa tölkkiin vaikuttava nettovoima.

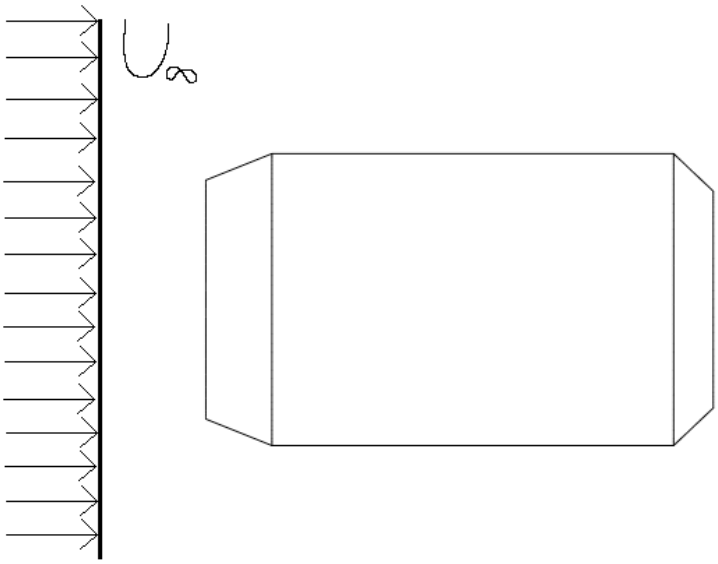

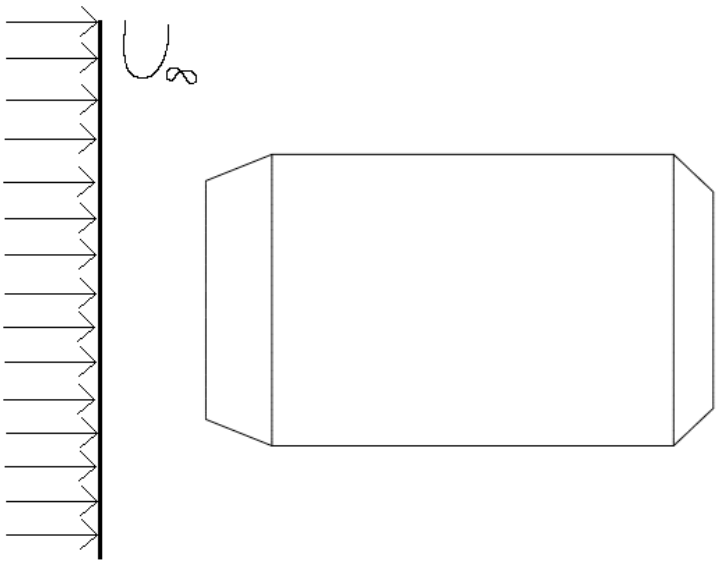

$$F_{net} =$$

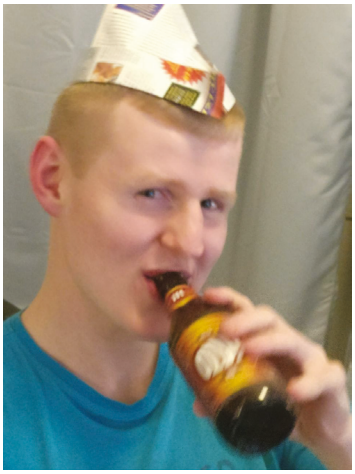

Limumies tervehtii

Eletään vuotta 2018 ja uusi alkoholilaki on astunut voimaan. Tammikuun ensimmäisestä päivästä lähtien marketeista sai ostettua enintään 5,5 prosenttisia alkoholituotteita, tämä tarkoittaa siis A-oluiden, vahvojen siidereiden ja väkevistä alkoholijuomista valmistettujen long drink -juomien helpompaa saatavuutta. Torstaina 1.3.2018 astui voimaan vielä loputkin asetukset uudesta lainsäädännöstä. Nyt ravintolat voivat anniskella aamuneljään asti ja Alkot voivat tarjota palveluitaan vielä kello 21 asti. Ravintoloista voi nyt tilata vapaammin juotavaa eli voi tilata enemmän kuin yhden juoman itselleen, tämä tarkoittaa esimerkiksi mahdollisuutta tilata tuon kuuluisan tuplaviskin. Jälkimmäisen uudistuksen myötä poistettiin mahdollisuus saada bonuspisteitä alkoholi- ja tupakkatuotteista, sekä lakupiipuista.

Miten nämä kaikki muutokset sitten näkyvät limumiehen arjessa? Eipä oikeastaan mitenkään, olut on vieläkin kallista. Bonuspisteiden lopettaminen ja samalla tämän ikiliikkuja pysäyttäminen onkin mielestäni aivan järkevää. Onhan se typerää, että alkoholituotteiden ostamisesta maksetaan rahaa ja tätä kautta tuetaan alkoholisoitumista. Limumiehethän eivät tee tätä hommaa bonuspisteiden takia vaan syvän kutsumuksen vuoksi, tähän hommaahan on synnytty.

Täytyyhän nyt vielä mainita ehkäpä vuoden surullisin uutinen, ruskeat Olvin lasipullot ovat jäämässä historiaan. Viimeiset lasipullo-Olvit poistuvat myynnistä tämän vuoden aikana. Nämä kuuluisat ruskeat uudelleentäytettävät Wirkkalan lasipullot vaihtuvat kertalasipulloiksi. Tietenkin korjaustoimiin on ryhdytty ja pullo-oluen saatavuutta on yritetty parantaa. Ikävä kyllä viikoittaiset reissut Duon Tokmannilla eivät ole tuottaneet tulosta.

Kirjoitushetkellä Wappuun on enää kolme täyttä viikkoa aikaa. Wapun lähestyessä lähestyy myös vuoden kuumin tapahtuma, Limumiesten sitsit. Tästä tapahtumasta voi kysellä lisätietoja numerosta 02 02 02 tai henkilökohtaisesti lähimmältä limumieheltäsi.

Terveisin Limu18

"Pistin teille uuniin aamukaljat lämpenemään"
-Tuntematon limumies

Meduusa-XQ

“Siellähän päästiin äkkiä hommiin”

Home haisee, heräät vieraasta hotellista, krapula on valtava, eilisestä on muistikuvina vain akun loppuminen ja virolaisen avustuksella saamasi hampurilaisateria – onneksi on vain neljä vastaavaa iltaa edessä.

Edellisessä numerossa kerrottiin, että toimitus kypsyttelee muistikuviaan ”perinteisestä” Baltian ekskursiosta. Nyt, noin puolen vuoden jälkeen, alkaa reissun tapahtumat olemaan selvillä.

Jäsenistö oli kerennyt muutaman vuoden haikailemaan perinteisten Norjaan suuntaavien Turska-XQ:jen perään, ja yleisestikin ulkomaanekskursioiden perään. 50-vuotisen Koneenrakentajakillan kunniaksi oli näihin haikailuihin vastattava – ekskursio Baltiaan oli valmis alkamaan.

Palataan syyskuiseen aamuun vuoteen 2017...

TEKSTI | SANTERI NUUTTILA
KUVAT | JOONAS PULKKINEN

Perjantai 22.9. Tampere - Tartto

Matka on aloitettu ja Henen bussin pyörät pyörii taas. Tällä kertaa bussin täyttää 26 teekkaria ja suunnaksi on valikoitunut etelä. Yhden pysähdyksen taktiikalla koko porukka odottaa jo laivaan lastautumista. Taitavimmat olivat osanneet ottaa matkajuotavaa jo Tampere-Helsinki välille.

Rattoisa laivamatka ja tarvittavat ostokset tehtynä porukka on saapunut Tallinnaan, josta matka Tarttoon voi alkaa. Illalle oli varattu ravintola Tarton Suomalaiset Lääketieteen Opiskelijat RY:n jäsenien kanssa, joten matkalla ei ylimääräisiä pysähdyksiä tehty.

Kello 17 saavuimme hostelli Hektorin pihaan, jonka jälkeen kävelimme Püssirohukelderiin eli "Püssikseen", jossa illastimme TaSLO:n jäsenien seurassa. Ilta jatkui tästä Tarton keskustaan Möku-nimiseen Baariin, jossa Sparta-shottien polttelu jätti pysyvän jäljen niin juojien kurkkuun kuin eteisen lattiaankin.

Loppuilta meni – no, menihän se.

Vanhaan ruutikellariin perustettu Püssirohukelder teki vaikutuksen miljööllään ja oluellaan.

Tarton kuuluisat kylpylät antavat mahdollisuuden rentoutua pitkän päivän päätteeksi.

Kauden viimeiset asiakkaat esittelivät lentotaitojaan Tamperelaisille koneteekkareille keskellä Latvialaista metsää.

Lauantai 23.9. Tartto – Riika

Lauantaiaamu valkeni johdannon kuvaamissa tunnelmissa. Auringonpaisteesta virkistyneenä lähdimme jatkamaan matkaa vielä etelämmäksi, ja pian olimmekin Latviassa.

Latviassa meitä odotti tuulitunneleita valmistava Aerodium. Tällä kertaa tuotantotiloihin emme päässeet, mutta lopputuotetta saimme käydä ihmettelemässä kulissien takana. Kyseinen päivä oli myös tuulitunnelin viimeinen tämän vuoden sesongissa, joten tyydyimme katselemaan viimeisten asiakkaiden lentelemistä.

Tämän jälkeen suuntasimme seuraavaan majapaikkaan, joka sijaitsi Riikan keskustan laitamilla. Majapaikassa ei nähtävää ollut, mutta Riikan yöelämästä ei samaa voi sanoa. Teekkarit hyväksyttiin niin hyvin, että osa pääsi jopa tiskin toiselle puolelle – kuuleman mukaan jotkut myös verhon toiselle puolelle.

Riika otti lakkipäät vastaan hyvin.

Sunnuntai 24.9. Riika – Klaipéda

Sunnuntai oli varattu matkustamiseen ja maisemien katseluun. Siirryimme edelleen

Reissulla oli välillä myös mukavaa.

etelämmäksi ja ylitimme Liettuan rajan, jonka jälkeen reittimme kaartui kohti Itämerta. Saavuimme Klaipédassa sijaitsevaan majoitukseemme, josta pikapysähdyksen jälkeen bussi jatkoi matkaa kohti rantaa. Rannasta lautta vei meidät Kuurinkynnäälle, jota pitkin ajoimme aivan Kaliningradin alueen rajalle, Nidaan. Itämeren rannalla ruoka maistui ja kerkesimme vielä hiekkarannalle juuri ennen auringon laskua.

Hurjimmat uskaltautuivat uimaan, vaikka lämpötila ei maisemista huolimatta Välimeren normeja täyttänytkään. Uimareissulta ei löytynyt turskaa, mutta kaikkien yllätykseksi vielä jotain hienompaa: Meduusa. Meduusa oli niin kiinnostunut matkastamme, että ei malttanut jättäytyä porukasta.

Paluumatkalla äänestimme demokraattisesti, että meduusan nimeksi tulisi Martti. Lisäksi Marttia kunnioittaaksemme päätimme muuttaa ekskursion nimen kyseiselle lajille sopivammaksi.

Tarkoista säilytys- ja kuljetusmetodeista huolimatta Martin kunto oli todella heikko kiltahuoneelle saavuttaessa, eikä viikkoakaan, kun Martti oli sublimoitunut ilmastointikanavaan.

Henen ajotaidot pantiin illasta koetukselle, kun yritimme ehtiä viimeiseen lauttaan, joka veisi meidät niemimaalta majoitukseemme. Matka joutui ja saavuimme lautalle ajoissa. Klaipédan yöelämä oli sunnuntain vuoksi melko rauhallinen, joten moni tyytyi vain kaupunkikierrokseen ja pitempiin yöuniin.

Martiksi ristitty kaikkien yhteinen matkakumppani

Maanantai 25.9. Klaipéda – Vilna

”Pienehköistä” sisätilaongelmista johtuvasta tukkoisuudesta huolimatta starttasimme ja suuntasimme takaisin kohti itää. Suuntana oli Kaunas ja iltapäivälle sovittu tislaamovierailu Stumbrasissa.

Tislaamolle saavuttaessa osa reissaajista alkoi hieman epäröimään etukäteen valittuja tasting-drinkkimääriään. Onneksi vierailu alkoi kuitenkin tuotantotilojen esittelyllä. Tilat olivat siistit ja puhtaan veden saaminen hanasta oli yksi yrityksen ylpeyden aiheista.

Kierroksen jälkeen osa oli jo valmistautunut juomien maisteluun, kun vierailun järjestäjä pysäytti meidät muutaman voimakashajuisen tynnyrin viereen. Tynnyrit olivat täynnä erilaisia aromeja ja mallasta. Ei aikaakaan, kun jokaisella teekkarilla oli shottilasillinen ”tiivistettä” kädessään. Noin klo 13 iltapäivästä kolme iltaa rellestäneenä ei kyseinen shotti ollut kaikkien makuun – sen voimakkuus sai Mökun Sparta-shotit maistumaan lantringilta.

Tästä siirryimme, osa vielä oksennusta pidätellen, kohti tasting-tilaisuutta Stumbrasin tehtaassa sijaitsevaan museoon. Viimeistään tässä tilaisuudessa alkoi porukan hymy taas nousemaan, eikä vierailun järjestäjän enää tarvinnut ihmetellä, miksi kaikki oli niin apeana. Annoimme ammattilaisen maistaa myös suomalaista herkkua, ja kaikkien yllätykseksi Jallu sai korkeahkon 8/10 arvion.

Tislaamosta siirryimme Vilnaan, jonka yöelämä ei hävennyt Riikaa viikonpäivästä huolimatta.

Ystävällinen täti Stumbrasin tislaamolla opetti miten viinaa maistellaan – ja kyllähän se maistui!

Tiistai 26.9. Vilna – Tallinna

Kun reissaajat oli saatu erinäisistä majoituksista kasaan, päästiin matka aloittamaan kohti pohjoista. Päivän aikana oli tarkoitus ajaa Latvian poikki Viroon ja Tallinnaan, jossa Tallinnan Suomalaiset Opiskelijat RY:n jäsenet odottivat. Matkalla poikkesimme suomalaisten uudessa pyhiinvaelluskohteessa, eli Alko1000 Marketissa.

Tallinnassa löysimme majoitukseen, jonka jälkeen ilta alkoi TSOJ:n jäsenien kanssa ravintolasta. Tästä siirryimme shottibaariin, jossa onnenpyörä arpoi maukkaita shotteja, joilla ilta saatiin käynnistettyä.

Tämän jälkeen suomalaisia tapoja karttaen emme menneet Helsinki-baariin, vaan päädyimme suomalaiseen Satumaa-karaokebaariin. Kaikkien onneksi TSOJ:n jäsenistä, ja riittävän humalan saavuttaneista KoRK:kin jäsenistä osa osasi laulaa. Ilta jatkui baarista baariin ja lopulta hotellillekin – tällä kertaa nälkäisenä, sillä lähimmät ruokapaikat olivat taksimatkan päässä.

Keskiviikko 27.9. Tallinna – Tampere

Aamulla myöhäisen herätyksen ja kirjaimellisesti kylmän suihkun jälkeen paluumatka alkoi laivalla. Hene hoiti homman kotiin, ja saavuimme illasta Tampereelle. Jäljelle jäi enää linja-auton tavaratilan kokoisen viinalastin purkaminen, jonka suorittaminen olisi ollut vähintäänkin hupaisaa katseltavaa ulkopuolisen silmin. Reissulta oli löytynyt myös hieman tuliaisia kiltahuoneelle.

Matkanjohtajana haluan kiittää jokaista osallistunutta ja Koneenrakentajakillan hallitusta mahdollisuudesta järjestää näin ikimuistoinen ekskursio. Toivottavasti reissufiilis välittyi myös lukijalle, ja pääsisimme todentamaa samaa fiilistä uudestaan myös käytännössä.

Kevätterveisin,
Santeri Nuuttila
Toimittaja, Ekskursiovastaava 2017

KoRKkiruuvin

Wappubingo

Juo skumppaa oluttölkistä	Tule mainituksi wappuriehan julistuksessa	Laske mäkeä	Laske laskuja	Kuuntele jokin LATB:n kappale
Käytä kumisaappaita	Käy yleisessä vessassa	TTSS Wabbugoncerddi	Voita jokin kilpailu	Herää Tupsulasta
Tervehdi ystävällisesti vastaan tulevaa rouvaa	Istu retkituolissa	Osta Tamppi	Soita Wappuradioon	Kolmet sitsit
Räjäytä perse	Laita teekkarilakki päähän wappuyönä vuorokauden vaihtuessa	Syö kanaa	Käy yksityisessä vessassa	Riko haalarisi
Löydä lompakko	Krabbesitsit	Syö aamiainen välillä klo [6, 8]	Vaihda lakanat	Tentti

Rastita ruutu kun olet suorittanut ruudussa mainitun tehtävän. Suoritusten valvonta on järjestetty puolestasi, joten siitä ei tarvitse välittää. Palauta bingolappusi Koneenrakentajakillan kiltahuoneella olevaan laatikkoon ennen lukuvuoden päättymistä. Koko ruudukon täyttäneille luvassa suuria palkintoja. Yksittäisiä rivejä suorittaneille pienempiä.

Dedicated to People Flow™

KONE

Join us in improving urban life.

One of the greatest megatrends of our time is the concentration of populations in cities. KONE, a global leader in the elevator and escalator industry, develops People Flow® solutions that meet the demands of these ever growing urban areas. By working with us, you can help make cities even better places for people to live in.

To see our latest job opportunities, visit www.kone.com/careers